METSÄNOMISTAJA

Järvestä jää autoon oma tuoksunsa. Veden tuoksu tuli tutuksi etenkin afrikkalaisissa ralleissa. **RALLIKUSKI MARKKU ALÉN**

Isuzun avolava menee eikä meinaa

Maailman suurin dieselmoottorien valmistaja Isuzu esittelee tänä syksynä uuden D-Max avolava-auton. Se on vankka peli kovaan ammattikäyttöön.

VIRO (MT)
Isuzun esittelyssä mukana ollutta rallikuski **Markku Alénia** ei tarvitse kovin paljon innostaa. Hän räiskäyttää uuden D-Max-avolavan virolaiseen järveen ja kahlaa sillä rannalta toiselle. Useaan kertaan.

”Järvestä jää autoon oma tuoksunsa. Veden tuoksu tuli tutuksi etenkin afrikkalaisissa ralleissa”, 129 MM-rallia ajanut Alén muistelee.

Isuzun uusi D-Max havittelee noin neljänneksen siivua avolava-autojen kaupasta. Sen vahvuutena on raju kantavuus sekä vetokyky. Kilpailijoihinsa verrattuna se on tasaisen varma kaikilla osa-alueilla.

Suurempi ja tehokkaampi
Uusi D-Max on edeltäjäänsä tehokkaampi ja suurempi niin kooltaan kuin kantavuudeltaan. Silti sen kulutus on pienentynyt.

Isuzu on maailman johtavia dieselkoneiden valmistajia, siksi myös auton uusi, tiukasti vääntävä 2,5 litran turbodiesel on tehtaan omaa tuotantoa.

Vaihteistoksi voi valita kuusivaihteisen käsivaihteiston tai automaatin.

Verotuksellisista syistä autoa myydään Suomessa takapenkittömänä Space Cab -pakettiautoversiona. Takatilan käyttökelpoisuutta lisäävät kaappariovet.

Tilavammalla kopilla auto muuttuu henkilöautoksi, mikä nostaa hintaa. Pieneksi ristiriidaksi jää se, että henkilöauton verosta huolimatta autolla ei saa Suomessa ajaa kuin 100 kilometriä tunnissa.

Mukavuutta lisätty
Uutuuden sisätilat ovat entistä mukavammat. Istuimia on parannettu ja rahalla saa myös nahkaisen sisustuksen.

Täysiä pisteitä istuimille ei voi antaa, koska pitkäkoipisen kuskin reisituki jää vajaaksi.

Myös ääneneristykseen on panostettu. Moottorin murinat pysyvät hyvin konetilan puolella.

Ajettavuuteen vaikuttaa kantavuus. Ilman kuormaa alusta on maantiellä kovan pomppiva. Nimismiehenkiharaisella hiekkatiellä tiukat lehtijouset irrottavat perän tiestä.

Kuorman kanssa ja kelirikkoisilla metsäteillä tilanne muuttuu. Auto on niillä parhaimmillaan

Kaikesta näkee, että se on suunniteltu kovaan ammattikäyttöön. Venetraileri tai hevoskärry kulkee auton perässä kevyesti.

Eikä ojien tai pienten vesistöjen ylityskään pysäytä matkaa.

D-Maxin alkaen hinta on painettu noin 31 000 euroon.

JARMO PALOKALLIO

JARMO PALOKALLIO

Markku Alén hurautti Isuzun virolaisen järven ylitse.

D-Max on kasvanut kokoa ja muuttunut mukavammaksi käyttää.

Auton hallintalaitteet ovat eleettömän asialliset.

TEKNISET TIEDOT

D-Max

Moottori 2,499 l
Teho 120 kW
Vääntö 400 Nm
EU-kulutus 7,4 l/100km
CO2-päästöt 194 g/km
Kantavuus 1050 kg
Vetokyky 3000 kg
Hinta alkaen 31 100 e

Metsänomistajan mahtimarkkinat

FARMA®

FARMA®

Voitko parhaiten, kun saat työskennellä metsässäsi?
Haluatko itse päättää, milloin ja miten metsääsi hakataan?
Haluatko tehdä puunajot silloin, kun sää, kantavuus ja markkinahinnat ovat optimaaliset?
Haluatko korjata tuulenkaadot heti myrskyn laannuttua?

Päteekö jokin näistä väittämistä sinun kohdallasi? Silloin FARMAla on tarjottavana sinulle sopiva metsäperävaunu! Meiltä löydät markkinoiden laajimman ja edullisimman valikoiman. Se kattaa kaikki koot pienempiin metsiin sopivista pienistä puuperävaunuista CT 3,8–6 jatkuvasti metsässä ja kenties vaikeassa maastossa työskentelevälle sopiviin itsevetäviin vaunuihimme CT 8,5–12 4 WD. Vaunumme ja kuormaimemme voi yhdistää useiksi versioiksi juuri sinun tarpeidesi mukaisesti! Meidän vaunuistamme löydät vakiona varusteet, joita muut tarjoavat lisähintaan. Yli 10 000 myytyä vaunua puhuvat puolestaan!

Katso lisätietoja markkinoiden laajimmasta valikoimasta sivustostamme www.forsmw.com tai tilaa FARMA-esite! Lähetä nimesi ja osoitteesi sähköpostitse osoitteeseen info@forsmw.com.

FORS MW
We make it easy

Tehdas:
E-mail: info@forsmw.com
www.forsmw.com

Jälleenmyyjät

Yrjö Tenkanen Oy
Salo
Puh. 02 7334 385
Yrjö: 0400 825 424
Pauli: 044 5211420
Fax. 02 7334 386
yrjotenkanen@yrjotenkanen.fi
www.yrjotenkanen.fi

Metsä-Säämänen Oy
Pertti 0500373420
pertti@metsa-saamanen.fi
www.metsa-saamanen.fi

Vöyrin Kone ja Traktori Oy
Puh. 06-3844600
Ingvald: 044-0366675
Tom: 044-5690003
Fax. 06-3844640
vora.maskin@netikka.fi
www.voramaskin.fi

Mecanil Oy Ab
Tel: + 358 (0)19 661 2600
(0) 400 458 810
Fax: + 358 (0)19 616 643
mecanil@mecanil.fi
www.mecanil.fi

Investing in your future
European Union Regional Development Fund

Hinnat alkaen, ALV 0 %
Varaamme oikeuden tehdä muutoksia tuotteeseen ja hintaan!

www.cs-reklam.se

Ylivoimainen hinta-laatusuhde
KIRE - Joutsa kourakuormaimet ja METSÄKÄRRYT

Tekniset tiedot	Malli 267	Malli 67	Malli 83
- Ulottuvuus	6,7 m	6,7 m	8,3 m
- Nostomomentti- netto	39 kNm	47 kNm	47 kNm
- Nostokyky 4 m päässä	600 kg	1100 kg	1000 kg
- Nostokyky maks. pituudella	300 kg	600 kg	430 kg
- Puomiston kääntökulma	390°	390°	390°
- Puomiston kääntömomentti	11,5 kNm	17,4 kNm	17,4 kNm
- Kouran poikkipinta-ala	0,21m²	0,21m²	0,21m²
- Hydrauliikan työpaine	180 bar	180 bar	180 bar
- Öljyn tarve	40-60 l	40-60 l	40-60 l
- Venttiilin malli	Manuaalinen	Manuaalinen	Man/On-Off
- Teleskooppitukijalat tai sivulle kääntyvät			
Hinnat:	9.850 € sis.alv	13.500 € sis.alv	16.250 € sis.alv

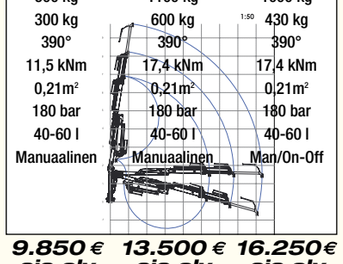

KIRE - Joutsa
METSÄKÄRRY

- Kantavuus 9 tonnia
- 2-palkkirunkoinen
- Hydraulinen aisaohjaus
- Pyöräkoko 400 x 15,5 ELS

- Kantavuus 12 tonnia
- 2-palkkirunkoinen
- Hydraulinen aisaohjaus
- Pyöräkoko 500/45 x 22,5 ELS

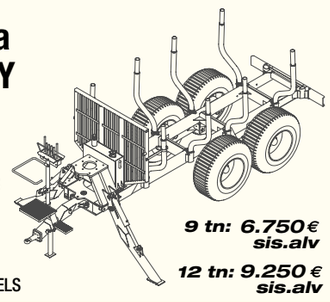

9 tn: 6.750 € sis.alv
12 tn: 9.250 € sis.alv

SEPPO KUISMA OY
www.seppokuismaoy.fi
Puh. (02) 7318 251, 0400 226 925

Runko-ohjattu euro 45 sn on erittäin ketterä menijä metsään. Metsävarusteilla, tehokkaalla hydrauliikkalla ja korkealla maavaralla varustettu Goldoni on metsänhoitajan todellinen kaveri.

0500 653960
seppo.nykanen@motofun.fi
0503617805
jussi.nykanen@motofun.fi
www.motofun.fi
Motofun Oy

NAARVA UUTUUS

NAARVA S23 KEVYT SYKEHARVESTERI ON AIDOSTI YKSINKERTAINEN JA EDULLINEN!

- Toimii kouran auki/kiinni toiminnolla. Ei muita ohjaimia.
- Kaataa, karsii ja katkoo. Sykesyöttö 50 cm.
- Kuitupuun ja polttopuun tekoon.
- Paino vain 220 kg!
- Nopea Ø23 cm katkaisu yhdellä terällä.

PP PENTIN PAJA
www.naarva.fi
info@pentinpaja.fi
puh. 013 825 051
0400-193455
040-7330405